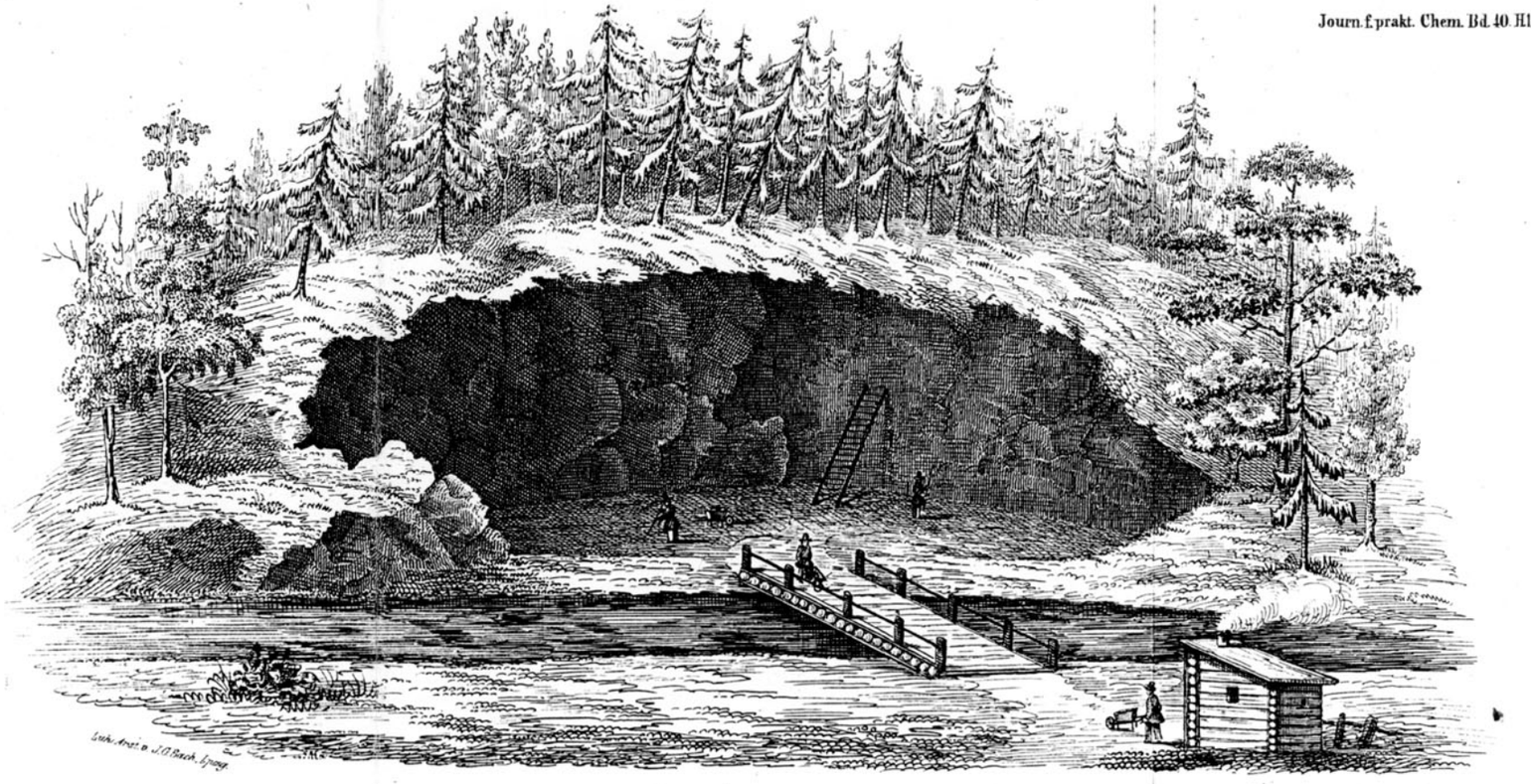

Ansicht des Mineralbruchs an der Schischimskaja Gora im District von Statoust am Ural.

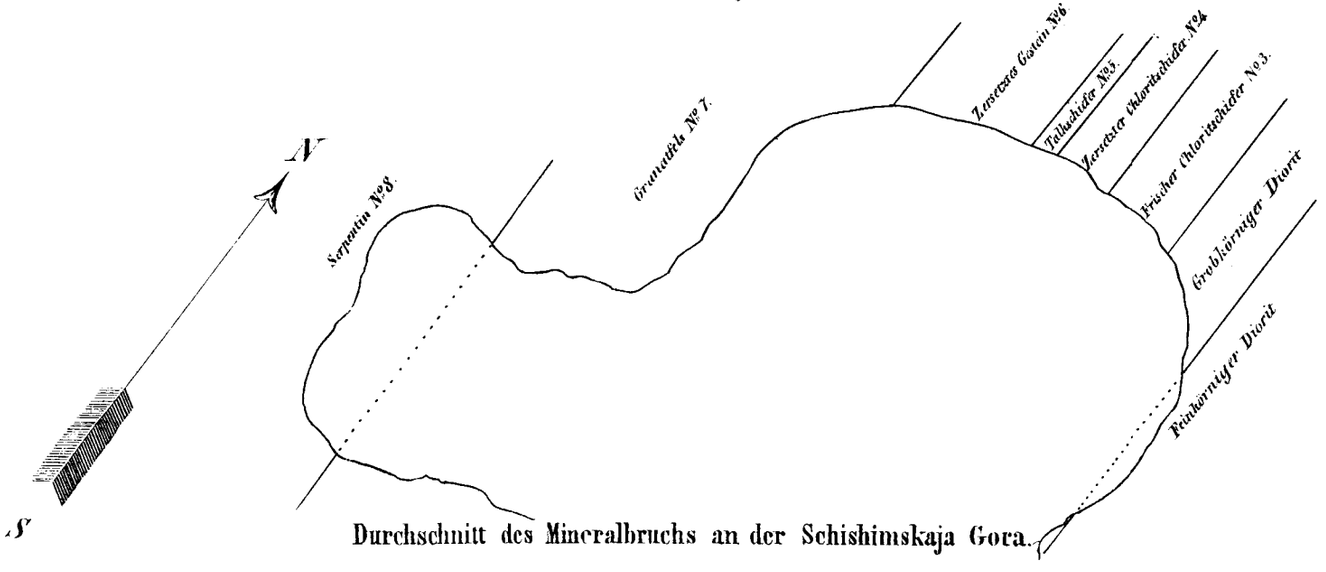

Durchschnitt des Mineralbruchs an der Schishimskaja Gora.

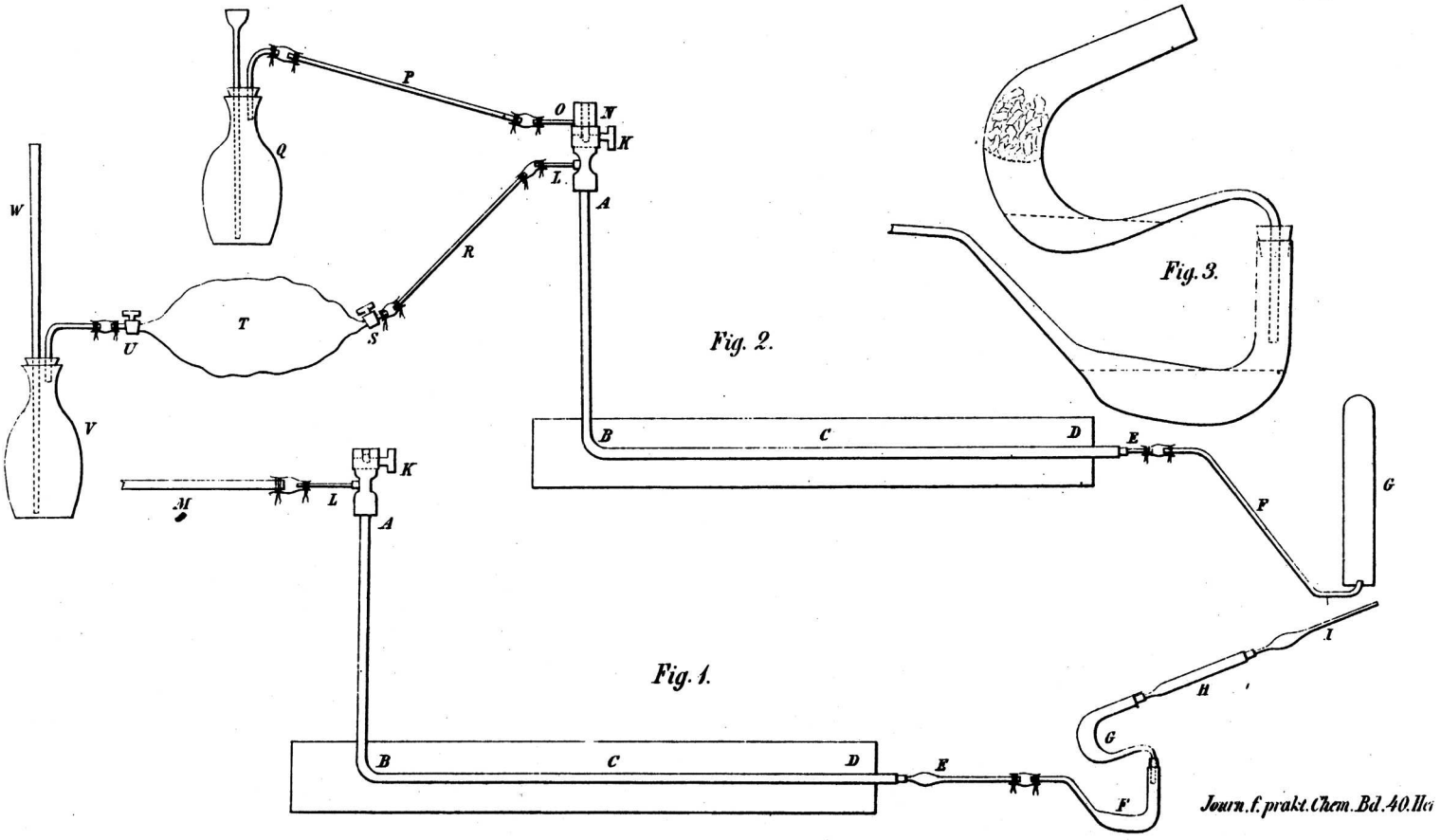

Fig. 1.

Fig. 2.

Fig. 3.